ELEMENTY POŚREDNIE - KRĘGI, ZWĘŻKI, PŁYTY PRZYKRYWOWE

Studnia rewizyjna betonowa DN1000 ze stożkiem DN1000/625

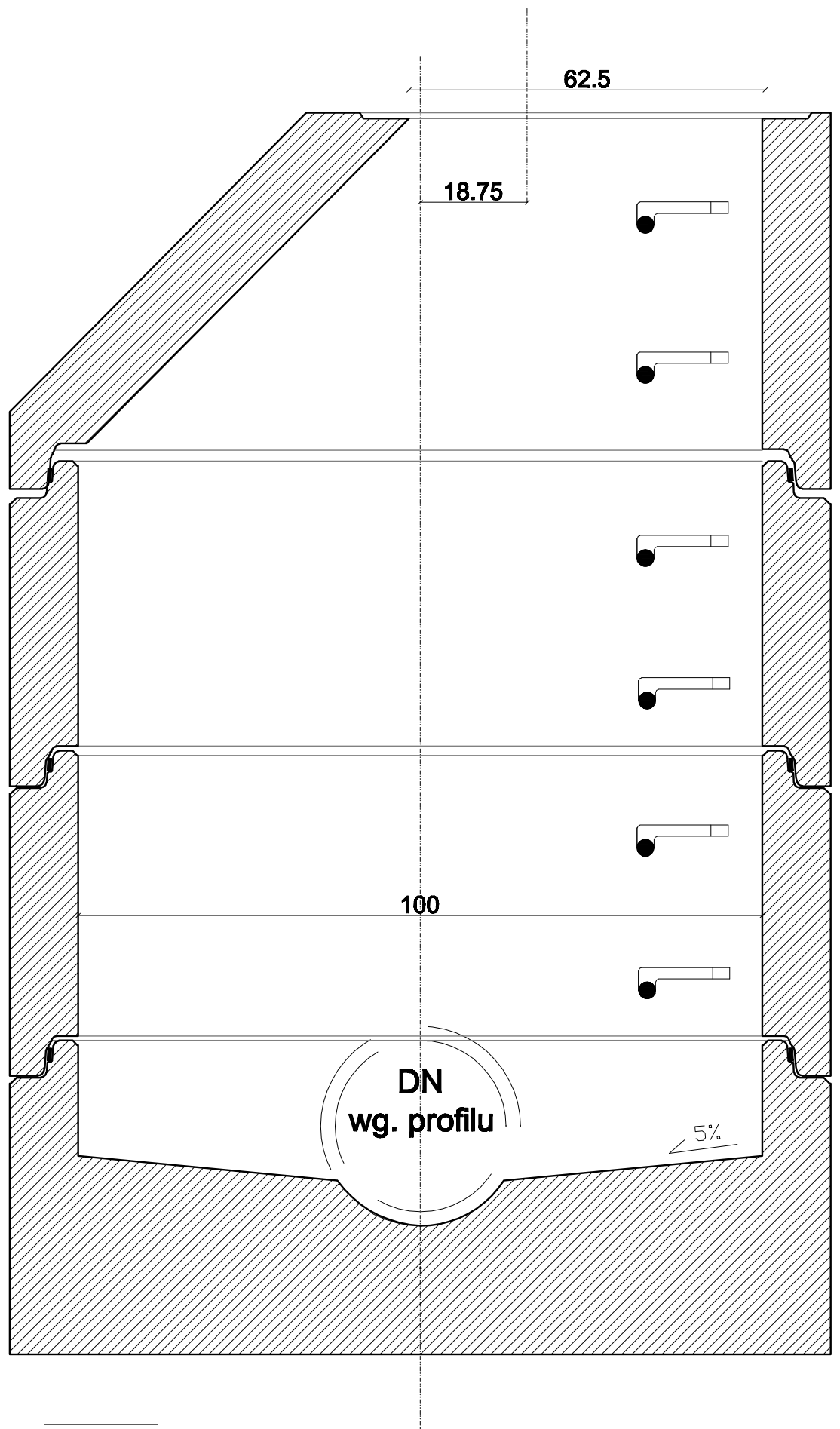

Zwężka / Stożek Ø1000

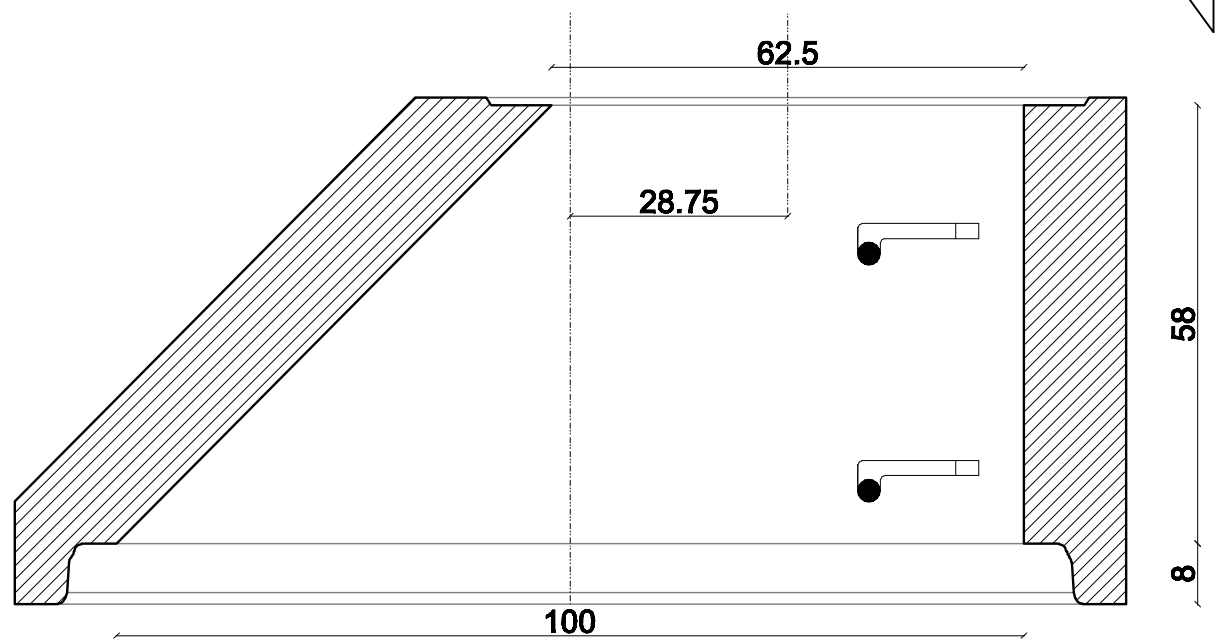

Krąg przejściowy Ø1000

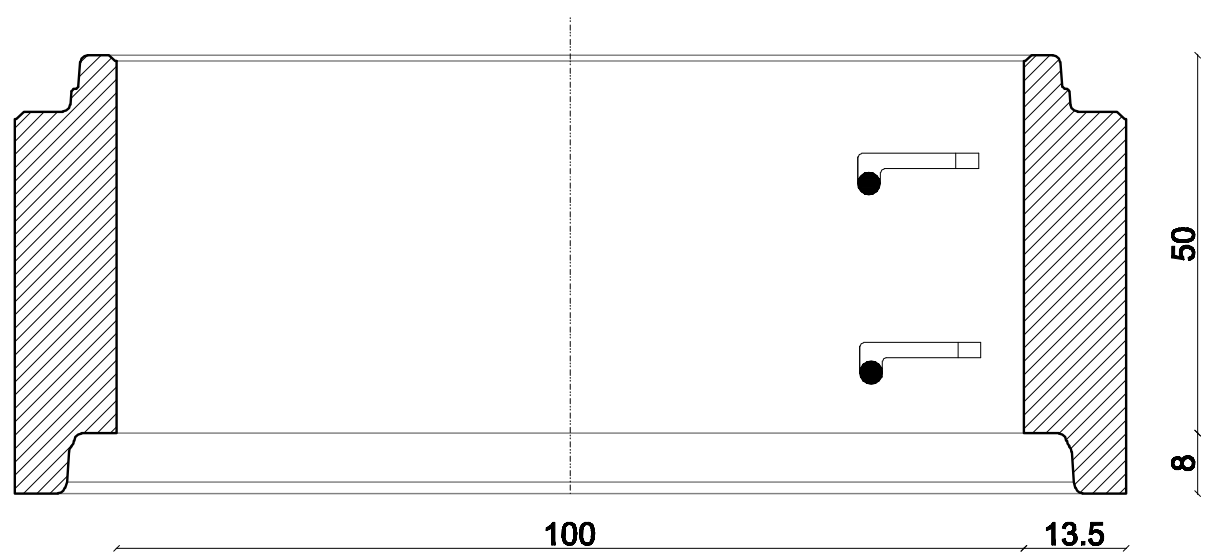

Płyta przykrywowa DN1000/625

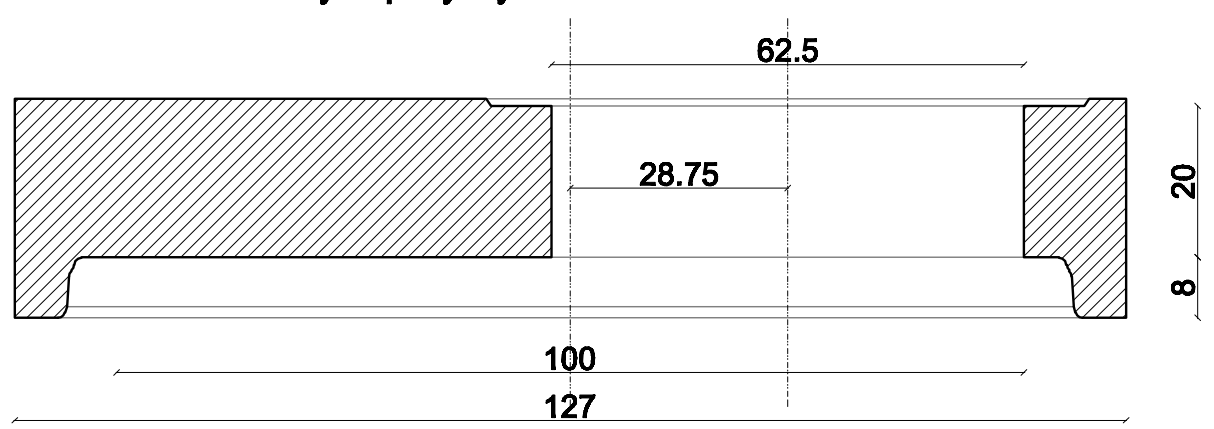

Właz kanałowy, okrągły, żeliwny kl. C250 z pokrywą wypełnioną betonem

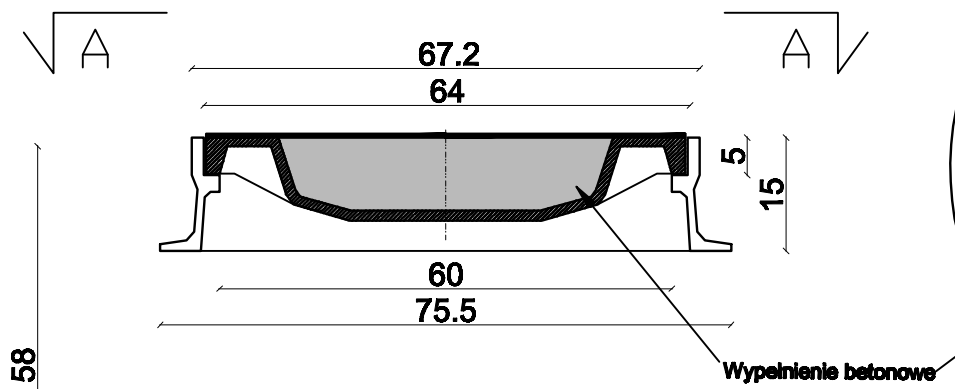

Widok A-A

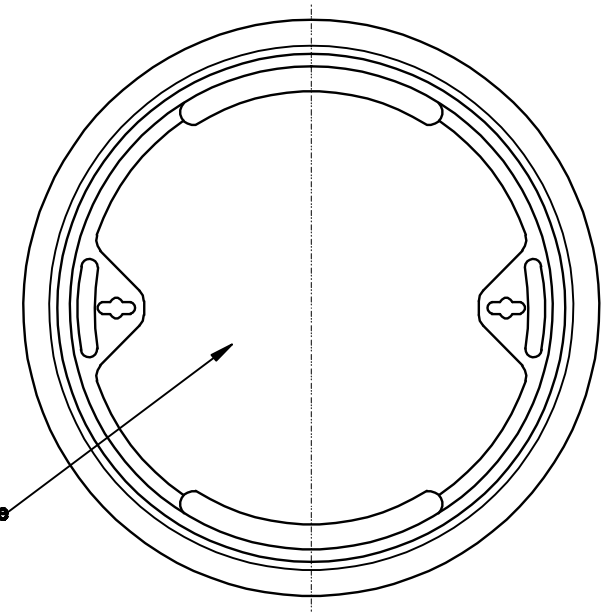

Inwestor	Miejski Zarząd Dróg ul. Zamenhofa 2b 63-400 Ostrów Wielkopolski
2001	Pracownia Projektowa Infrastruktury Drogowej Marcin Kasałka ul. Staroprzygodzka 25, 63-400 Ostrów Wielkopolski tel. 607 335 657, 505 281 941
Numer projektu - 578	AutoCAD Civil 3D - 343-45382590, 390-65304697, 366-46619288

Projekt budowlany (wykonawczy)

Budowa kanału deszczowego w ulicy Malwowej w Ostrowie Wielkopolskim		luty 2019r. 4.0
SZCZEGÓŁY KONSTRUKCYJNE		SKALA 1:50
PROJEKTANT	mgr inż. Marcin Kasałka WKP/0305/POOD/11	
ASYSTENCI	inż. Rafał Bober	
	mgr inż. Tomasz Dryjański	